CyberView™

L-120

ute electronic gmbh & co.kg

Ultra-Hoch auflösende LCD-TFT-Schublade

Optional: KVM-Switch integrierbar

Extra großer 20“ Bildschirm

Die LCD-Schubladen der L-120-Serie verfügt über einen ultra-hoch auflösenden 20“ (50,8cm) SAMSUNG Class A LCD Bildschirm und ist mit Tastaturen in vielen internationalen Ausführungen lieferbar. Des Weiteren ist sie mit 3-Knopf-Membran-Mäusen ausgestattet. Diese Rack-Schubladen werden standardmäßig mit PS/2 und USB (Combo) Anschlüssen geliefert. Dabei verbrauchen sie aber nur eine HE in ihrem Server-Rack.

Die Tastatur-Schublade ist eine Neu-Entwicklung mit ansprechend designter Front und einem kompletten zusätzlichen nummerischen Tastenfeld.

Optional kann die L-120-Serie mit einem USB, PS/2 oder Cat5 basierenden KVM Switch für bis zu 32 Server (Cat5) ausgestattet werden. Kaskadiert mit unseren KVM Systemen CV & U können bis zu 128 Server über eine Konsole bedient werden.

- **High density Cat5 KVM Switch mit 16 oder 32 Ports in 1 HE**
- **Auch mit kosteneffezienten Systemkabel einsetzbar**
- **Ultra-hoch auflösender 20“ Samsung LCD Bildschirm erhältlich (1600 x 1200)**
- **„One Man“ Installation möglich**
- **104 Tasten Keyboard mit vollem Nummernblock**
- **Multiplattformfähig PS/2, USB und SUN (auch gemischt)**
- **PS/2 und USB Anschluss**
- **Landesspezifische Keyboards mit 3-Knopf-Membran-Maus**
- **Gleitschienen mit festen Positionen zur sicheren Dateneingabe**
- **Mehrsprachiges OSD (On Screen Menü)**
- **Optional für 12, 24 und 48 Volt DC Stromversorgung**

U.T.E. Electronic GmbH & Co. KG - Friedrich-Ebert-Str. 112a - 58454 Witten
Tel.: +49 (0)2302 28283-0 - Fax.: +49 (0)2302 28283-10 - E-Mail: info@ute.de - Internet: www.ute.de

CyberView™

L-120

ute electronic gmbh & co.kg

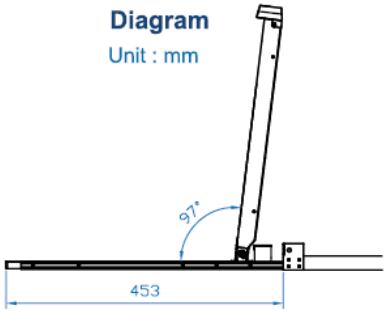

Abmessungen:

Modell	Abmessung Gerät	Abmessung Verpackung	Netto Gewicht	Gewicht incl. Verpackung
L-120 Serie	442 x 650 x 44 mm	589 x 856x 168 mm	20,0 Kg	26,0 kg

Tastaturauswahl zwischen:
(mit 3-Knopf-Membran-Maus)

KVM-Auswahl: (Alles ist selbstverständlich auch mit DB-15-Verbindungen erhältlich)

Matrix Cat6 KVM

2 consoles	*Matrix* Cat6 16 port	L120 - MU 1602
3 consoles		L120 - MU 1603
4 consoles		L120 - MU 1604
3 consoles	*Matrix* IP Cat6 16 port	L120 - MU IP 1613
4 consoles		L120 - MU IP 1614
4 consoles		L120 - MU IP 1624
2 consoles	*Matrix* Cat6 32 port	L120 - MU 3202
3 consoles		L120 - MU 3203
4 consoles		L120 - MU 3204
3 consoles	*Matrix* IP Cat6 32 port	L120 - MU IP 3213
4 consoles		L120 - MU IP 3214
4 consoles		L120 - MU IP 3224

Combo Cat6 KVM

1 console	*Combo* Cat6 8 port	L120 - U 801
2 consoles		L120 - U 802
2 consoles		L120 - U IP 802
1 console	*Combo* Cat6 16 port	L120 - U 1601
2 consoles		L120 - U 1602
2 consoles		L120 - U IP 1602
1 console	*Combo* Cat6 32 port	L120 - U 3201
2 consoles		L120 - U 3202
2 consoles		L120 - U IP 3202

PS/2 DB-15 KVM

1 console	DB-15 8 port 16 port	L120 - 801 L120 - 1601

U.T.E. Electronic GmbH & Co. KG - Friedrich-Ebert-Str. 112a - 58454 Witten
Tel.: +49 (0)2302 28283-0 - Fax.: +49 (0)2302 28283-10 - E-Mail: info@ute.de - Internet: www.ute.de